452 Series

Mueller SYSTEMS

Compteur d'eau 452 à déplacement positif (PD)

Taille 1”

Caractéristiques

APPLICATIONS: Mesure de l'eau froide pour des applications résidentielles et petits commerces où les volumes d'eau sont faibles ce qui nécessite une bonne précision.

CONFORMITÉ AUX NORMES: Les compteurs Hersey Series 400 sont conformes à la dernière version des normes ANSI/ AWWA C700, NSF-61 372 et à l'article de protection de l'eau potable. Chaque compteur est testé pour vérifier sa conformité.

CONSTRUCTION: Les compteurs d'eau Mueller Systems 435 consistent en trois parties basiques: corps; chambre de mesure; et un registre scellé. Le corps est composé de bronze permettant une longue durée de vie. Des flèches de sens de l'eau et le modèle sont incruster dans le corps en bronze à des fins d'identification. La plaque de fond est faite de fonte couverte d'époxy avec un séparateur en plastique moulé. Une plaque de fond en bronze est disponible en option. La chambre de mesure est designé pour réduire l'usure normale en opération. La chambre de mesure, le filtre intégral, le disque nutatif et le rouleau de poussé sont en thermoplastique, qui sont indéformable et ne corrode pas. Le compteur est conçu de manière à remplacer le registre facilement sans à avoir à enlever ce dernier de la ligne en service.

REGISTRE: Le registre hermétique de manière permanente possède un scellé unique et une glace de verre trempée pour éliminer toutes poussières, infiltration de moisissure et buées. Une fonction de verrouillage intégrale est proposée ne laissant la place à aucune falsification du registre. Le totalisateur possède une lecture directe de type odomètre, un cercle de test à 360° avec une trotteuse et détecteur de bas débit (fuites). Un mécanisme standard est utilisé offrant la possibilité d’interchanger les registres par taille. Tous les modèles de compteurs Hersey ont des systèmes de lecture électronique pour augmenter l’efficacité de la relève (Voir Systèmes de lectures de compteurs)

OPÉRATION: Le débit d’eau passant au travers du compteur est délaissé de ses débris grâce au filtre. L’eau entrante rempli un volume connu de la chambre de mesure, d’un côté ou de l’autre du disque mouvant qui sépare la chambre en deux sections. Une fois l’eau entrée, cette dernière vient bouger le disque (à nutation), forçant le volume d’eau connu à sortir du compteur du côté opposé du disque. Ce procédé se répète autant de fois que la chambre se rempli et se vide. L’action du disque nutatif est perçue par le registre pour indiquer de manière précise le volume d’eau passant à travers le compteur. La grande capacité de la chambre requiers plusieurs nutations du disque pour chaque gallons ou mètres cubes mesurés, ce qui aide à limiter l’usure, augmenter la durée de vie du compteur et diminuer les pertes de charges.

MAINTENANCE: Le Système de compteur Mueller 435 à déplacement positif est conçu et produits dans le but d’offrir une longue vie de service avec aucune maintenance virtuelle requise.

CONNECTIONS: Fournis avec filetage externe (NPSM) pour ANSI B1.20.1.

Modèle 452 avec registre & transmetteurs et Hot Rod

Matériaux et Spécifications

N° de Modèle	452
TAILLES	1”x1”
NORMES	Fabriqués et testés dans le but d'être conforme à la dernière version des normes ANSI/ AWWA C700, NSF-61 372 et à l'article de protection de l'eau potable
SERVICE	Mesure du débit d'eau via une direction
PLAGE D'OPÉRARTION	Voir tableau ci-après
PRÉCISION	Voir tableau ci-après
PERTES DE CHARGE	Voir tableau ci-après
PRESSION MAX. D'OPÉRATION	150 PSI
PLAGE DE TEMPÉRATURE	33F to 100F
ÉLÉMENT DE MESURES	Disque à nutation
DISC NUTATIONS (par Gallon)	452: 11.7
REGISTRE	Lecture directe, hermétique, transmission magnétique et détecteur de fuite. Relève d'unités optionnelles.
CONNECTIONS	Filetage externe (NPSM) pour ANSI r1.20.1.
MATÉRIAUX	Corps– No Lead Bronze; Couvercle de fond – fonte ASTM A126 CL. B; Chambre – thermoplastic; Disque de nutation – thermoplastic; Pine – stainless steel; Butée – thermoplastic; Plaque d'usure – stainless steel; Raccords – Aimant céramique; Filtre– thermoplastic; Arbre d'acc. – stainless steel ANSI B18; Boulons– stainless steel ANSI B18; Boîtier du registre et couvercle – thermoplastic.
OPTIONS	Plaque de fond – bronze UNSC84400 outhermoplastic; Boîtier du registre et couvercle – bronze UNSC85700; Système de relève AMR/AMI

452 Series

Compteur d'eau 452 à déplacement positif (PD)
Taille 1'' - Pièces

ENREGISTREMENTS

Diam.	Initial Dial*	Capacité	Initial Dial*	Capacité
1"	10 Gallons	10 Million	1 Cubic Feet	1 Million

*Un enregistrement correspond à une révolution complète de la trotteuse

Flow Characteristics

Diam.	Bas débit typique (95% Minimum)	Plage d'op. typique (100% ± 1.5%)	Débit max. Continu d'opération
1"	3/4 GPM	2 to 50 GPM	35 GPM

NOTE: Les courbes de performances sont uniquement typiques et pr.sentent aucune garantie de performance.

Dimensions et Poids

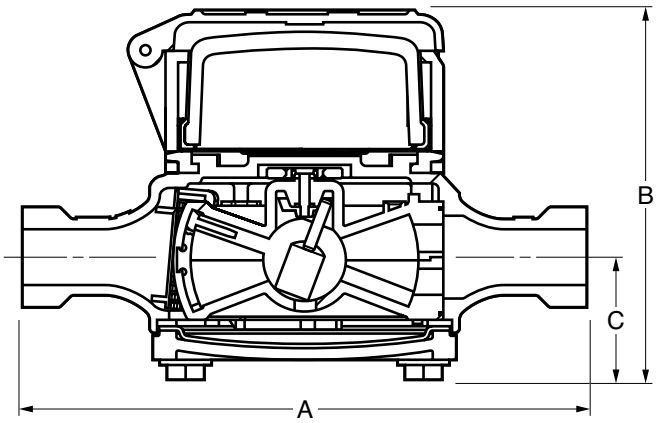

Tailles	1”
	filetage externe (NPSM) pour ANSI a1.20.1.
Modèle	452
Dimensions	
A	10-3/4”
B Visual Reg	6-5/ 8”
B Translator Reg	5.5
C	2-1/ 8”
Largeur	7.22”
entrée & sortie	1”
Poids net	11

Performance

Pertes de charge - 1''

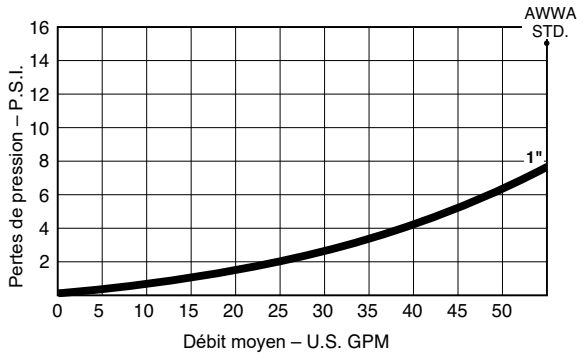

Performance

Précision - 1''

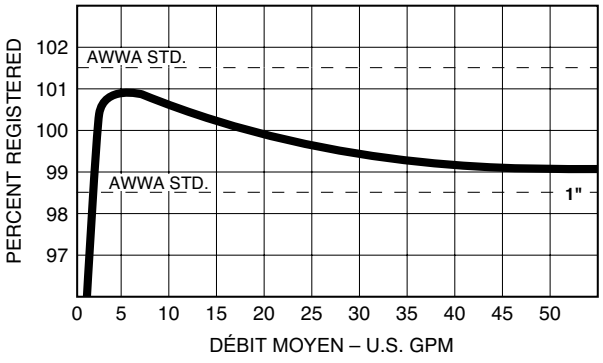

NOTE: Les courbes de performances sont uniquement typiques et pr.sentent aucune garantie de performance.

452 Series

Mueller SYSTEMS

Compteur d'eau 452 à déplacement positif (PD)
Taille 1” - Pièces

Ref No.	Description	Matériaux	1" Model 452
1	Complete Register Housing Assembly Includes the following:	Plastic	B7856
		Bronze	B7857
2	Register Cover	Plastic	C5768
3	Spirol Pin	Plastic	AS41122
	Spirol Pin	Bronze	AS41123
4	Register Housing Base	-	C5769
5	Register Housing Insert	-	C5770
6	Register Locking Pin	Blue Color Plastic	A12658
	Register Locking Pin	Brass Color Plastic	A126581
7	Visual Register USG	Glass/Brass	D32565
	Visual Register CF	Glass/Brass	D32566
	Translator Register USG*	Plastic/Brass	D35031xxx
	Translator Register CF*	Plastic/Brass	D35032xxx
	Specify Electronic Reading Valve 4, 5, or 6 Wheel		
8	5/8" x 1/2 Main Case 2006 and after	Bronze	-
	5/8" x 1/2 Main Case 2006 and after	No Lead Bronze	-
	5/8" x 3/4" Main Case 2006 and after	Bronze	-
	5/8" x 3/4" Main Case 2006 and after	No Lead Bronze	-
	3/4" Regular Main Case 2006 and after	Bronze	-
	3/4" Regular Main Case 2006 and after	No Lead Bronze	-
	3/4" Short Main Case 2006 and after	Bronze	-
	3/4" Short Main Case 2006 and after	No Lead Bronze	-
	1" Main Case 2006 and after	Bronze	
	1" Main Case 2006 and after	No Lead Bronze	D3589SI
9	Complete Chamer Assembly Includes following parts 10-16	Plastic	C5692PO
10	Top Chamber Assembly	Plastic**	-
11	Bottom Chamber Assembly	Plastic**	-
12	Disc Assembly	Plastic/SST**	-
13	Thrust Roller	Plastic SST	- A12662
14	Wear Plate	SST	B7666
15	Outlet Seal	Rubber	A130203
16	Chamber Retainer	Plastic	C5466
17	Strainer	Plastic	51026P045
18	Gasket	Rubber	C5489
19		Plastic	C5506
20	Bottom Cover 2006 and after	Cast Iron	B8623
	Bottom Cover 2006 and after	Bronze	B8624
	Bottom Cover 2006 and after	Plastic	-
21	Case Bolt 2006 and after	SST	90010 (6)
22	Washer – Plastic Bottom Only	SST	-

*Call Mueller Systems Customer Service for appropriate Translator Register and AMR Device part number.
**Available only as part of item 9 – Complete Chamber Assembly. Note: If more than one part is required per assembly, quantity is noted after part number (in parenthesis). The different top and bottom case requirements for the various flange configurations. Bolt quantities and sizes vary.

Compteur d'eau 452 à déplacement positif (PD)
Modèle 452

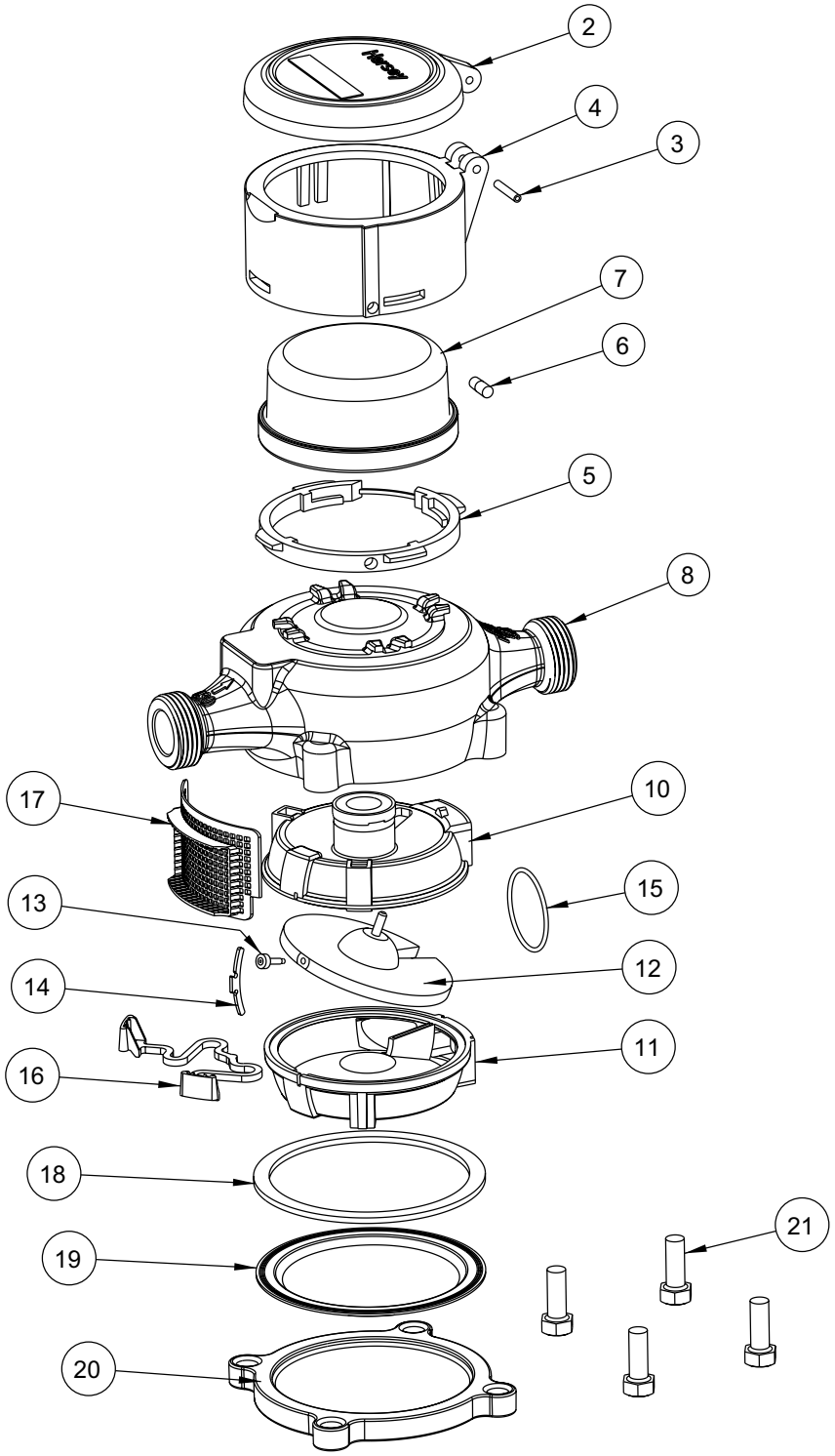

452 Series

Mueller SYSTEMS

Compteur d'eau 452 à déplacement positif (PD)
Taille 1”– Fabri qué avant 2006

Ref No.	Description	Matériaux	1" Modèle 452
1	Complete Register Housing Assembly Includes the following:	Plastic	B7856
		Bronze	B7857
2	Register Cover	Plastic	C5768
3	Spirol Pin	Plastic	AS41122
	Spirol Pin	Bronze	AS41123
4	Register Housing Base	-	C5769
5	Register Housing Insert	-	C5770
6	Register Locking Pin	Blue Color Plastic	A12658
	Register Locking Pin	Brass Color Plastic	A126581
7	Visual Register USG	Glass/Brass	D32565
	Visual Register CF	Glass/Brass	D32566
	Translator Register USG*	Plastic/Brass	D35031xxx
	Translator Register CF*	Plastic/Brass	D35032xxx
	Specify Electronic Reading Valve 4, 5, or 6 Wheel		
8	5/8" x 1/2" Main Case prior to 2006	Bronze	-
	5/8" x 3/4" Main Case prior to 2006	Bronze	-
	3/4" Regular Main Case prior to 2006	Bronze	-
	3/4" Short Main Case prior to 2006	Bronze	-
	1" Main Case prior to 2006	Bronze	-
9	Complete Chamer Assembly Includes following parts 10-16	Plastic	C5692PO
10	Top Chamber Assembly	Plastic**	-
11	Bottom Chamber Assembly	Plastic**	-
12	Disc Assembly	Plastic/SST**	-
13	Thrust Roller	Plastic SST	- A12662
14	Wear Plate	SST	B7666
15	Outlet Seal	Rubber	A130203
16	Chamber Retainer	Plastic	C5466
17	Strainer	Plastic	51026P045
18	Gasket	Rubber	C5489
19	Liner	Plastic	C5506
20	Bottom Cover prior to 2006	Cast Iron	D3211
	Bottom Cover prior to 2006	Bronze	C5512
	Bottom Cover prior to 2006	Plastic	-
21	Case Bolt prior to 2006		90065 (6)
22	Washer – Plastic Bottom Only	SST	-

*Call Mueller Systems Customer Service for appropriate Translator Register and AMR Device part number.
**Available only as part of item 9 – Complete Chamber Assembly. Note: If more than one part is required per assembly, quantity is noted after part number (in parenthesis). The different top and bottom case requirements for the various flange configurations. Bolt quantities and sizes vary.

Compteur d'eau 452 à déplacement positif (PD)
Taille 1” - Pièces de transmission

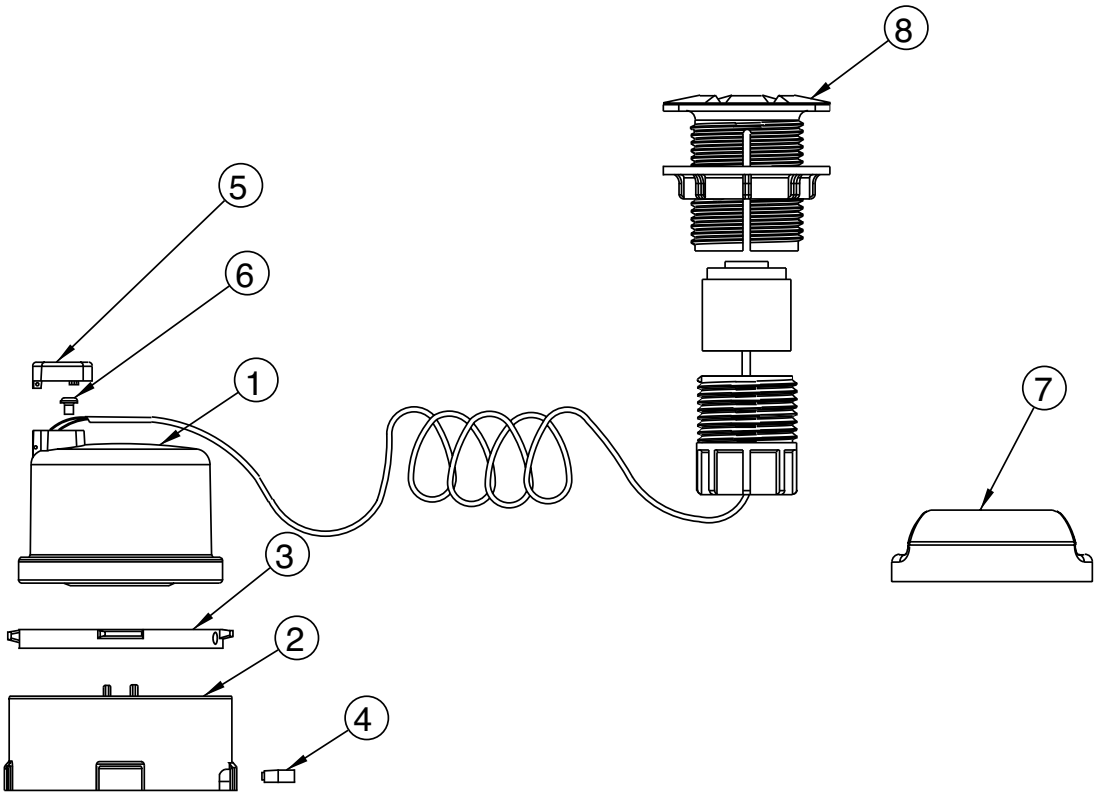

Ref	Description	1" Modèle 452
1	Translator Register* Gallons Cubic Feet Specify Electronic Reading Value 4, 5, or 6 Wheel	 D35031xxx D35032xxx
2	Register Housing Base (Plastic)	C5769
3	Register Housing Insert (Plastic)	C5770
4	Register Locking Pin (Blue Color Plastic)	A12658
5	Lens Terminal Cover	B8447
6	Terminal Lug Screw	98197 (3)
7	Wall Pad	T1234
8	Pit Pad with 3' of wire	T1235
9	1,000' Spool of Wire (not shown)	A13015
10	Register Housing Lid (not shown)	B8638

*Call Mueller Systems Customer Service for appropriate Translator Register and AMR Device part number.
**Begins with 2004 meters, for earlier retrofits call Mueller Systems Customer Service.

© Mueller Systems 11/08/2010